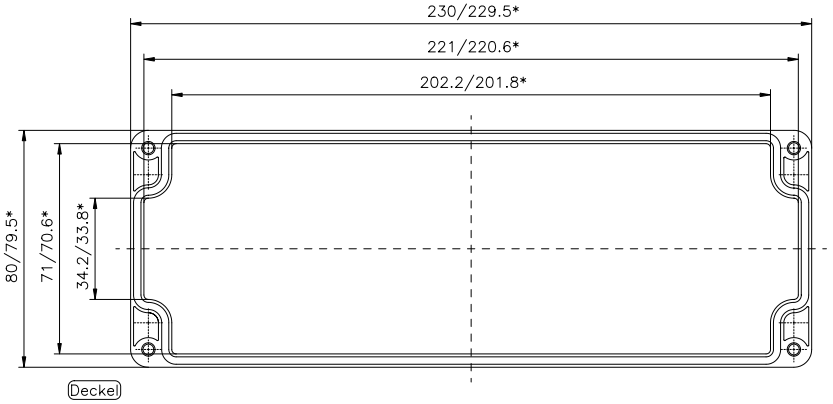


A

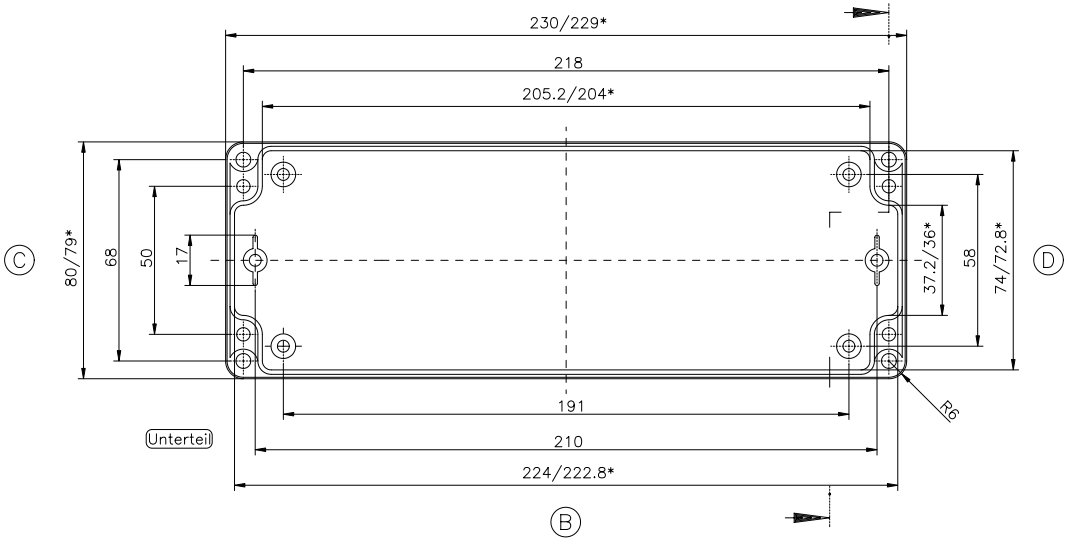


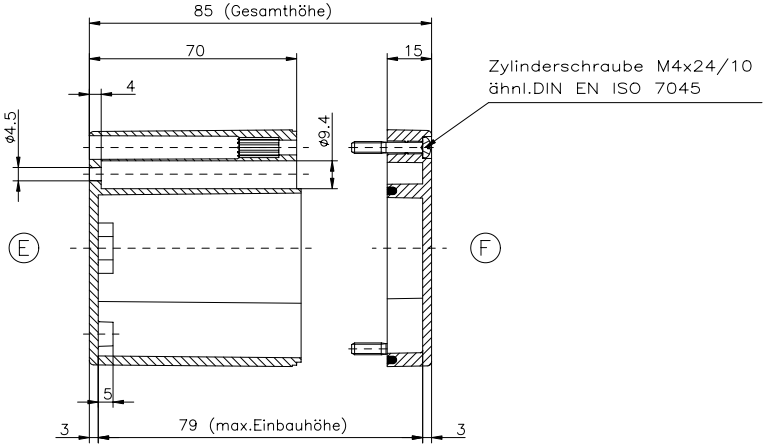


✱ = Maß durch Formkonizität nach unten verringert.
Freimaß – Toleranz nach DIN 16901–130

ABS–Gehäuse können durch eine andere Schwindung ca. 0,1–0,25% größer sein als gezeichnete PC–Gehäuse

**Polycarbonat/ABS-Gehäuse**
**GBM002308085/GBT002308085**