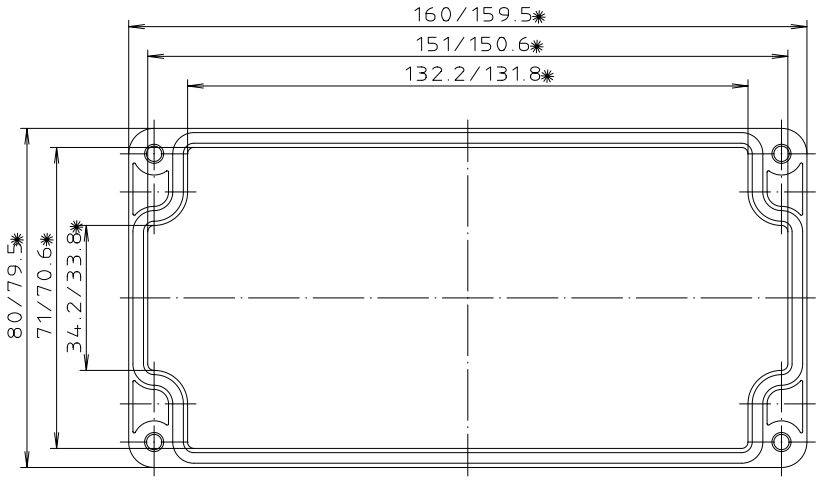

Deckel

A

✱ = Maß durch Formkonizität nach unten verringert.
Freimaß - Toleranz nach DIN 16901-130

Zylinderschraube M4x24/10
ähnl.DIN EN ISO 7045

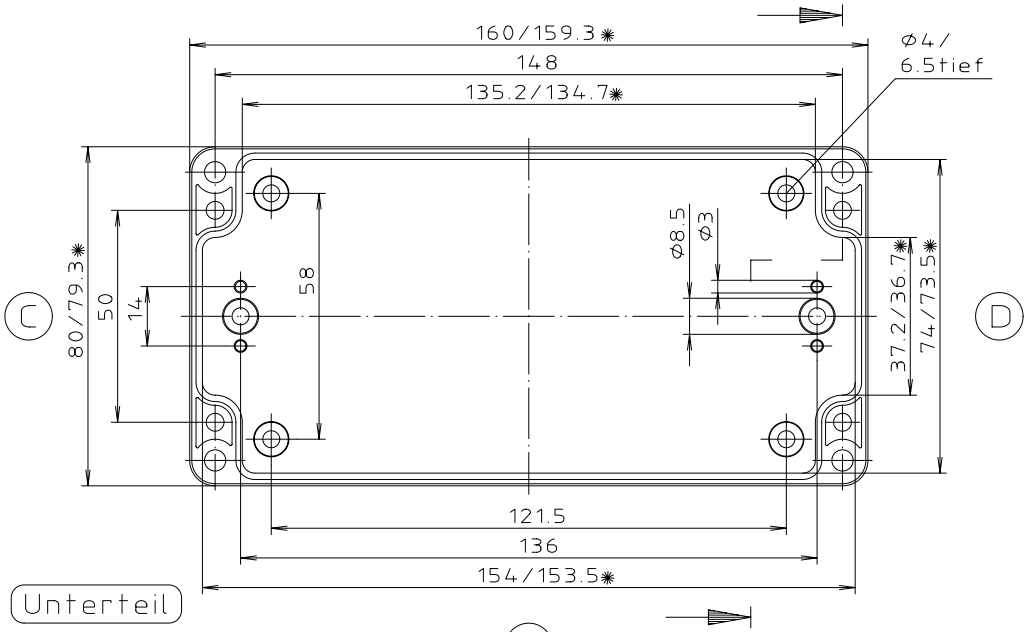

Unterteil

B

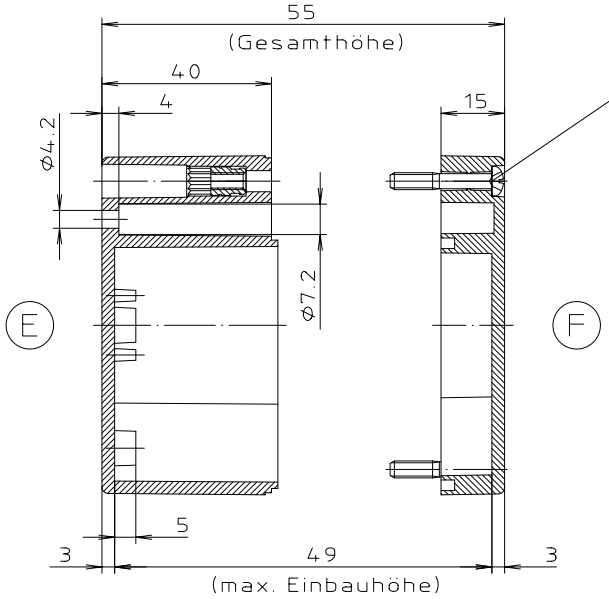

Polycarbonat/ABS-Gehäuse
GBM001608055/GBT001608055

ABS-Gehäuse können durch eine andere
Schwindung ca. 0,1-0,25% größer sein
als gezeichnete PC-Gehäuse